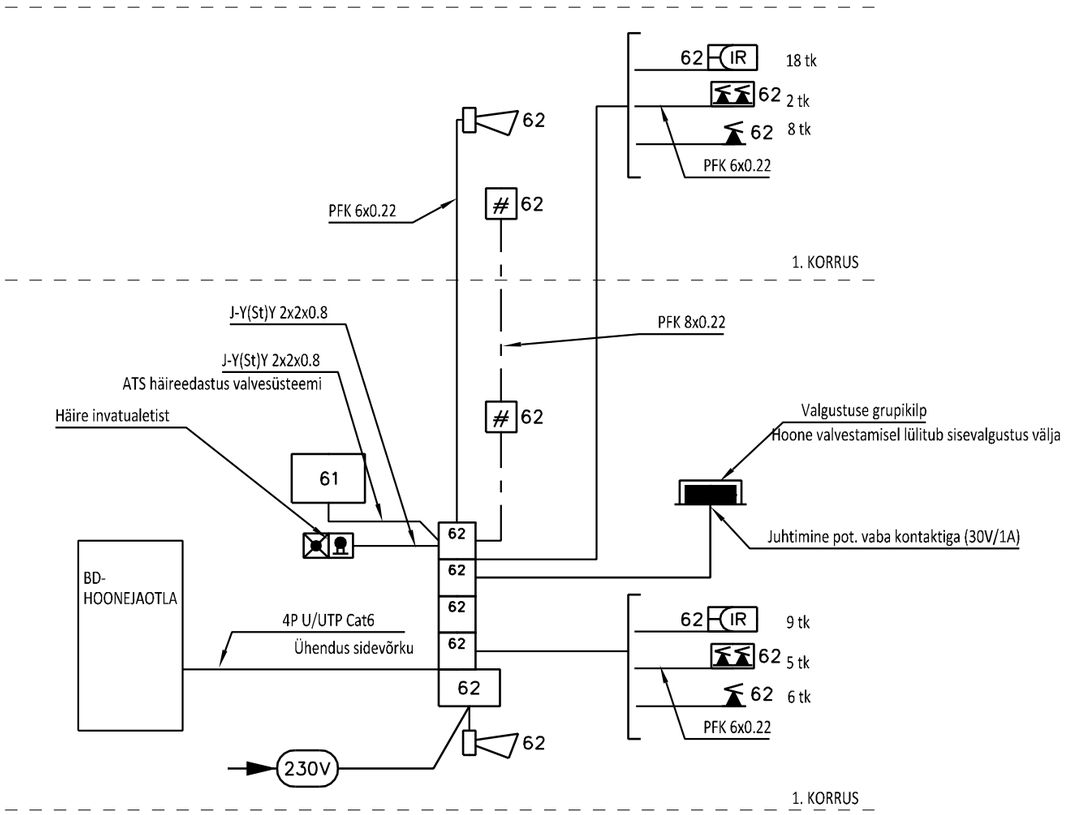

LEHTUKSED

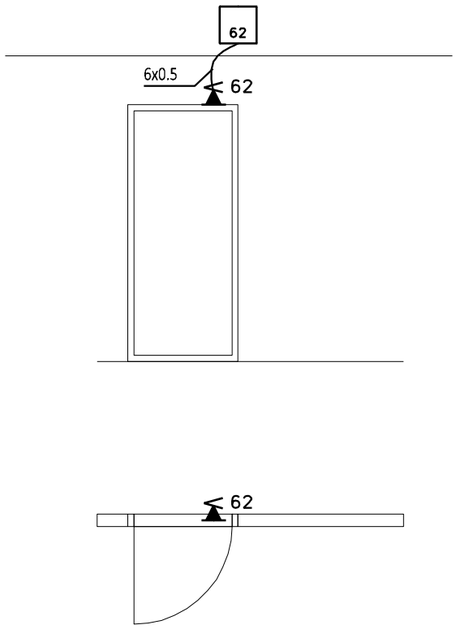

KAHEPOOLEGA LEHTUKSED

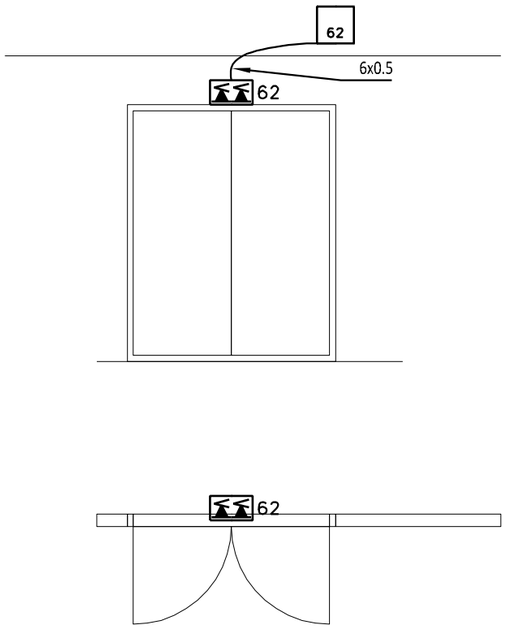

Ennistus- ja kutsenupp, süvispaigaldus

62 Magnetkontaktandur, süvispaigaldus

62 Magnetkontaktandur, 2-ne, süvispaigaldus

62 Koodisisetus sõrmistik

IR 62 Infrapunaandur

62 Sireen

62 Valvesignalisatsiooni keskseade

62 62-laiendi

61 ATS keskseade

MÄRKUSED:
1. Valvesignalisatsioon edastab häireteate turvafirmasse telefoniliini ja saatja kaudu.
2. Seadmete toide ja maandus lahendatakse tugevvooluprojekti mahus.

Muudatus	Arv	Kirjeldus	Nimi	Kuupäev